Труба гофрированная

ВИД ПРОФИЛЯ

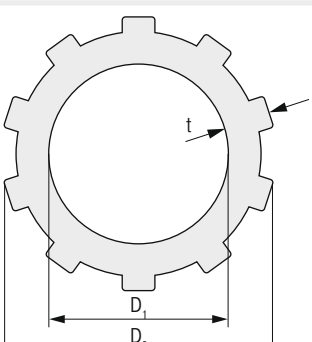

№ п/п	Тип. Размеры (мм) $D_1 \times D_2 \times t$	Примерный вес на метр (кг/м)
1	CN 19×32×6,4	1,11
2	CN 25×32×3,5	0,66
3	CN 25×35×5,0	0,69
4	CN 28×45×8.5	1,86
5	CN 32×45×6,4	1,10
6	CN 78×90×6	3,60
7	CN 71×90×9,5	5,70

Цвета